Клапаны для криогенной техники
Тип 01301 - Запорный клапан

Криогенные проходные запорные и запорно/обратные клапаны, PN50
корпус и шпиндельная группа из криогенной бронзы
“долговечное” уплотнение шпинделя
“ обезжиренно " для применения в среде кислорода

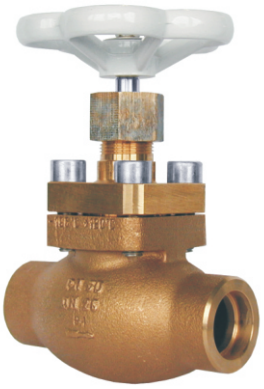

Произв.№ 01301.X.0001
Произв.№ 01301.X.5001 с функцией обратного клапана
для припайки труб из меди по DIN EN 12449 или ASTM B88

Возможные изменения - только по заказу:
· для припайки труб из нержавеющей стали по DIN EN 10216-5 или ASTM A312
· с дроссельным клапаном

Применение:
Предназначен для продуктов разделения воздуха, паров и криогенных сжиженных газов включая сжиженный природный газ.
Рабочая температура: с -196°C (77K) до +120°C (393K)
Рекомендуемая температура: с -60°C (213K) до +120°C (393K)

Материалы		DIN EN	ASTM
1	Корпус	CC491K	B 62 UNS C83600
2	Уплотнение	Фторопласт / электроуглерод (25%)	
3	Клапан	CW614N	B 283 UNS C38500
4	Уплотнение верх. ч.	Фторопласт (PTFE)	
5	Верх. часть	CC493K	B 505 UNS C93200
6	Болты	1.4301/A2	A 194 B8
8	Шпиндель	1.4301	A 276 Grade 304
9	Уплотнение шпинд.	Графит / фторопласт (PTFE)	
10	Гайка сальника	CW614N	B 283 UNS C38500
11	Маховик	Алюм. сплав	
12	Пружина	CW452K	B 103 UNS C51900

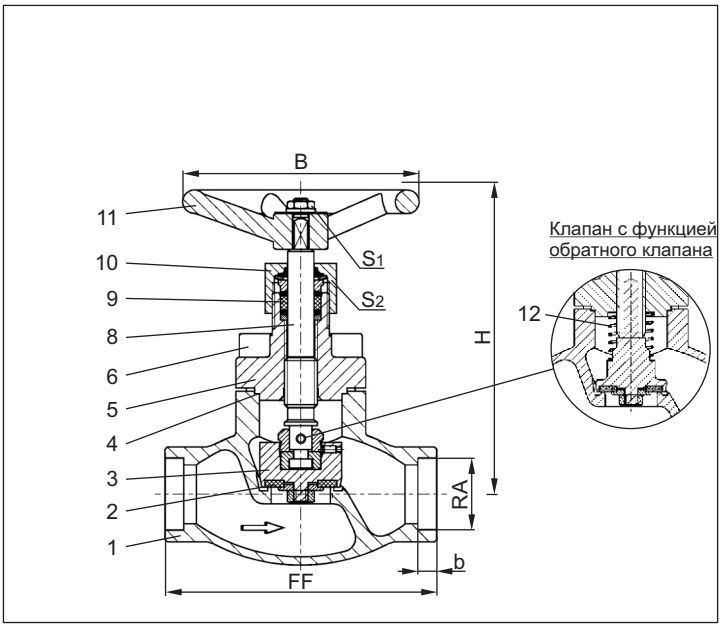

Принятая маркировка соответствует европейскому стандарту 97/23/EG (PED).

Маркировка по 99/36/EG (TPED) только по заказу.

Тип 01301 – станд. исполнение	Технические данные							
Условный размер	**DN**	**10**	**15**	**20**	**25**	**32**	**40**	**50**
Размерный код	.X.	X=DNRA, Пример: Клапан DN10 для трубы из меди RAø12mm, X=1012						
Строительная длина	FF	60	85	85	115	115	140	160
Высота	H	140	140	140	140	170	175	200
Наружный диаметр трубы	RA	зависит от заказа						
Глубина муфты	b	6	6	8	8	10	13	20
Диам. маховика	B	80	100	100	100	125	125	125
Размер под ключ	S_1	10	10	10	10	13	13	13
Размер под ключ	S_2	30	30	30	30	36	36	36
Вес	кг	1,0	1,3	1,7	2,0	2,8	4,2	6,7
Коэффициент расхода Kvs	$м^3/ч$	1,6	4,3	6,7	11,5	12,1	22,6	37,1
Коэффициент расхода Cv	гал/мин	1,9	5,0	7,8	13,4	14,1	26,3	43,2

Размеры в мм.

+49 (0) 4531 509 0 www.herose.de